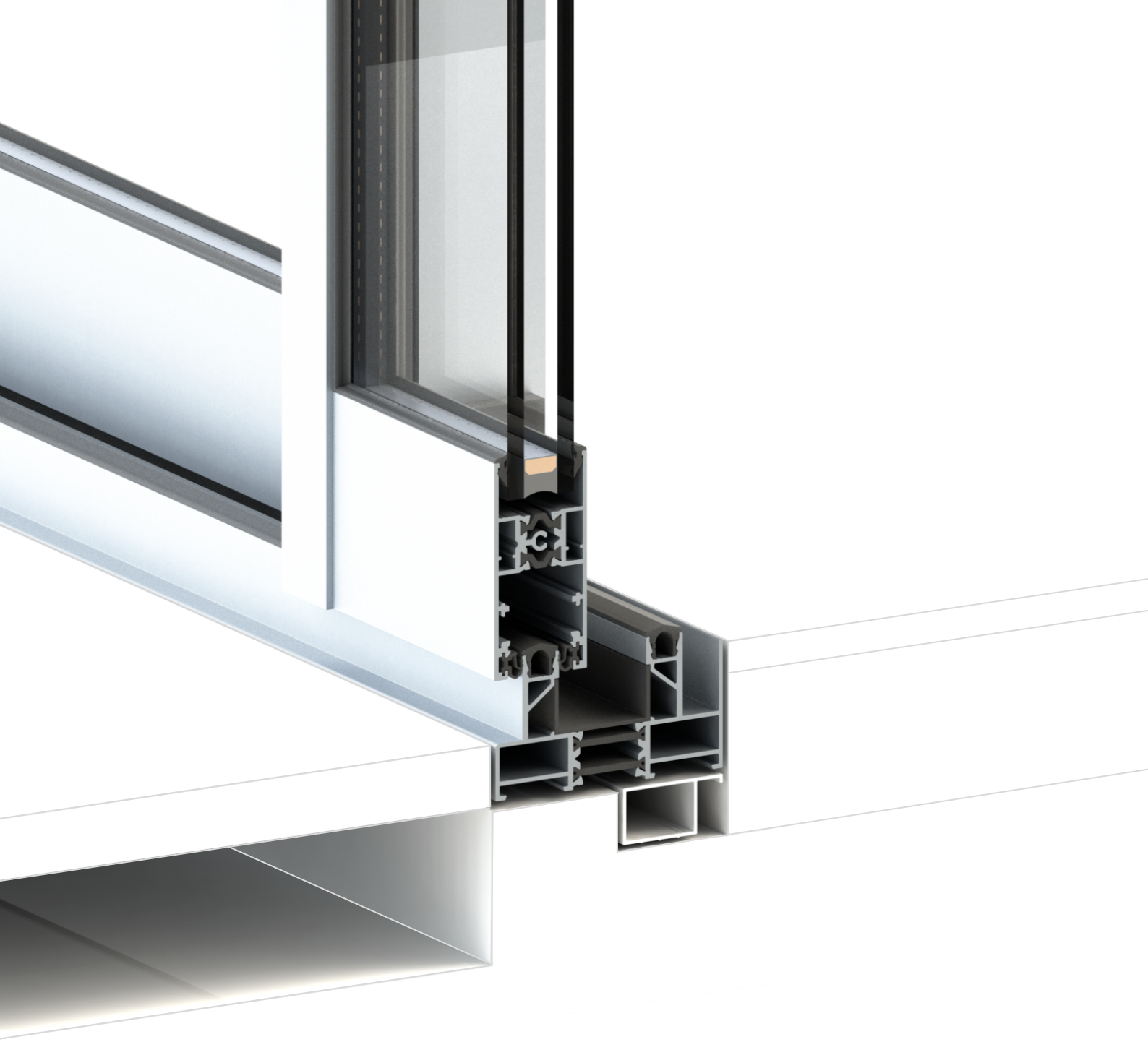

■ DATOS TÉCNICOS

FICHA TÉCNICA

DESCRIPCIÓN DEL SISTEMA

GS-82 RT

CORREDERA MINIMALISTA
CON ROTURA DE PUENTE TÉRMICO

GS-82 RT - ficha técnica

Características Técnicas
Secciones: Según detalle
Aleación de extrusión: 6063 T-5
Longitud de poliamida: Según detalle
Acristalamiento máximo: 28 mm
Espesor medio teórico: 1,6 mm
Peso máximo por hoja: 200 Kg
Dimensiones máximas: A consultar
Acabados superficiales:
Lacado, texturado, anodizado, decorado madera, bicolores

Sección

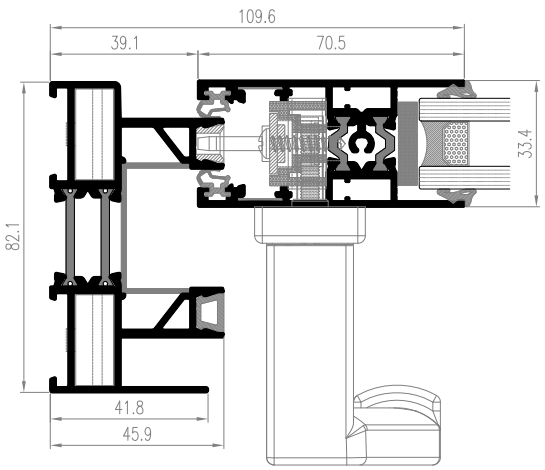

Eficiencia Energética
Transmitancia térmica:
Uw desde **1,5 W/m²K** (valor según la norma EN.ISO 10077-02: 2012).
C.T.E. DBHE1.2019 apto para zonas climáticas*: **A B C D E**
*(En función de la transmitancia de los elementos aislantes).

Aislamiento Acústico
Máximo aislamiento acústico:
Rw (c,ctr) hasta **40 (-1 ; -2) dB** (valor según la norma UNE-EN 14351-1, 2006+A2: 2017 (Anexo B)).

Resultados Ensayos Físicos
Permeabilidad al aire (UNE-EN 12207): **CLASE 4**
Estanqueidad al agua (UNE-EN 12208): **CLASE 8A**
Resistencia al viento (UNE-EN 12210): **CLASE C4**
Permeabilidad al aire microventilación: **CLASE 1**

Aperturas

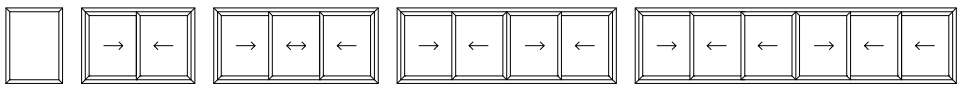

Descripción del sistema

Sistema de ventana, balconera, puerta corredera perimetral de altas prestaciones con hojas de hasta 200 Kg de peso. Con rotura de puente térmico. Desarrollada pensando en la optimización de montaje simplificando mecanizados y reduciendo tiempos.

Perfilería extruida en aluminio de primera fusión en aleación 6063, tratamiento térmico T5 según normas EN515, EN573-3 y EN7555-2, bajo certificación ISO9001. Las tolerancias dimensionales y de espesor se ajustan a la norma UNE-EN 12020-2.

Medidas de marcos de 82 mm (dos carriles) y 127 mm (tres carriles) y hojas de 33 mm integrando todas las posibilidades de fijos y correderas. Armado del conjunto con escuadras RPT a aluminio en marco y hoja y escuadras de alineación para un montaje robusto. Opción de cruce minimalista de 28 mm de espesor visto.

Acristalamientos de hasta 38 mm con gomas perimetrales específicas del sistema de fácil montaje y con una excelente sujeción.

Rotura de puente térmico mediante perfiles de poliamida 6.6 reforzada con un 25% de fibra de vidrio de 36 mm. Unión garantizada entre aluminio y poliamida con una resistencia mínima a la tracción de 80 N/mm y al cizallamiento de 30 N/mm.

Estanqueidad mediante felpudos y gomas bicomponente de EPDM guiadas en hojas, estratégicamente dispuestas para optimizar el deslizamiento de las partes móviles y garantizar una permeabilidad al aire CLASE 4 y estanqueidad al agua CLASE 8A.

La serie viene con perfiles reforzados diseñados específicamente para garantizar la resistencia suficiente en situaciones de alta exposición al viento para mantener la Resistencia al viento CLASE C5 tanto en ventanas como en puertas.

Posibilidad de usar cremonas de uno o múltiples puntos con opción de cerradura con variedad de manillas y acabados.
Acabado superficial lacado con garantía qualicoat-seaside con espesor mínimo de 60 micras o anodizado con espesor mínimo de 15 micras con garantía QUALANOD (EWAA-EURAS).

Excelentes prestaciones térmicas gracias a su novedoso diseño de marco con poliamidas de 26 mm y hoja con poliamidas de 15 mm. Las transmitancias de marco Uf desde 3,6 W/m2K impulsan la transmitancias del hueco Uw hasta los 1,5 W/m2K en función del tipo de acristalamiento utilizado.

Asimismo las prestaciones acústicas del marco son sobresalientes para no desentonar con un acristalamiento de altas prestaciones acústicas para zonas de niveles de emisión exterior considerables.

Advertencias

Los herrajes diseñados o seleccionados por SOPENA INNOVATIONS a través de los distintos ensayos realizados aseguran la calidad del producto final.

Las dimensiones de corte indicadas en este catálogo son teóricas y pueden verse afectadas mínimamente por las tolerancias de extrusión de los perfiles o por los tratamientos de lacado y anodizado, asimismo deben adaptarse a la precisión de las máquinas de corte de cada taller, por lo que es aconsejable fabricar una muestra para su control dimensional.

Es fundamental realizar las salidas de evacuación de agua en marcos y cámaras de acristalamiento y sellar correctamente los cortes e ingletes para evitar infiltraciones.

Sólo se garantiza el correcto funcionamiento del sistema si se han utilizado los perfiles y accesorios propios del mismo recogidos en este catálogo o en su caso recomendados por SOPENA INNOVATIONS S.L.

Los momentos de inercia de los perfiles compuestos de rotura son teóricos y orientativos y corresponden a momentos de la sección equivalente de aluminio, están calculados respecto a los ejes x-y con origen en el centro de gravedad de la sección transversal de perfil.

Las dimensiones máximas de los cerramientos, su fabricación, acristalamiento y puesta en obra de los productos construidos con los sistemas Sopena Innovations deben cumplir con la Normativa UNE e Instrucciones Técnicas vigentes.

Todos los perfiles y accesorios que aparecen en este catálogo son propios de Sopena Innovations, no pudiendo ser copiados o modificados sin autorización.

Sopena Innovations se reserva el derecho a modificar sin previo aviso cualquiera de los productos que aparecen en este catálogo. Queda prohibida la reproducción total o parcial de este catálogo sin la autorización expresa por parte de Sopena Innovations.

Atentamente,
Sopena Innovations S.L.
Extrusión de aluminio